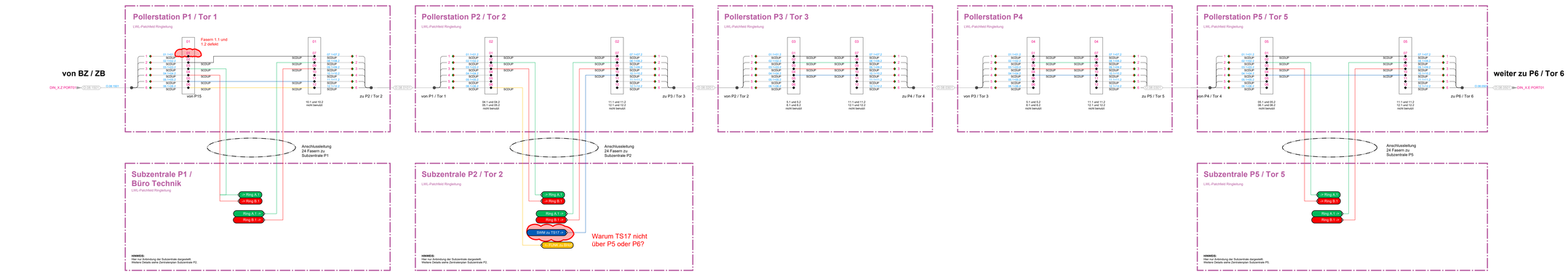

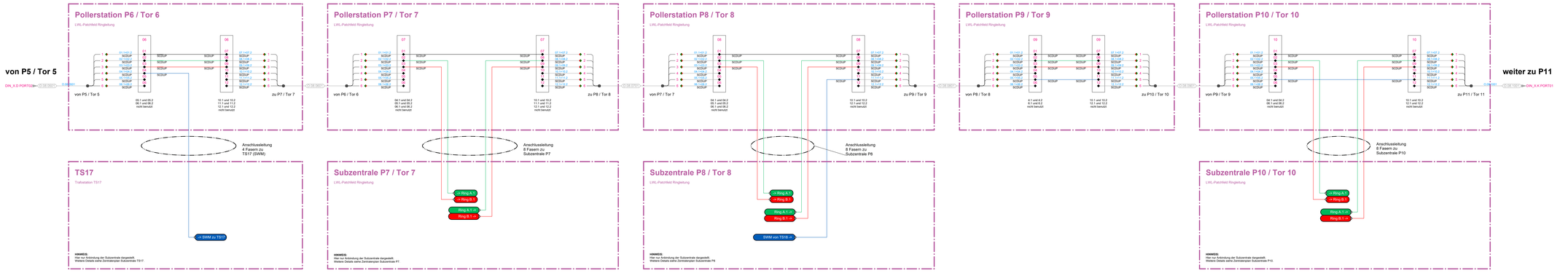

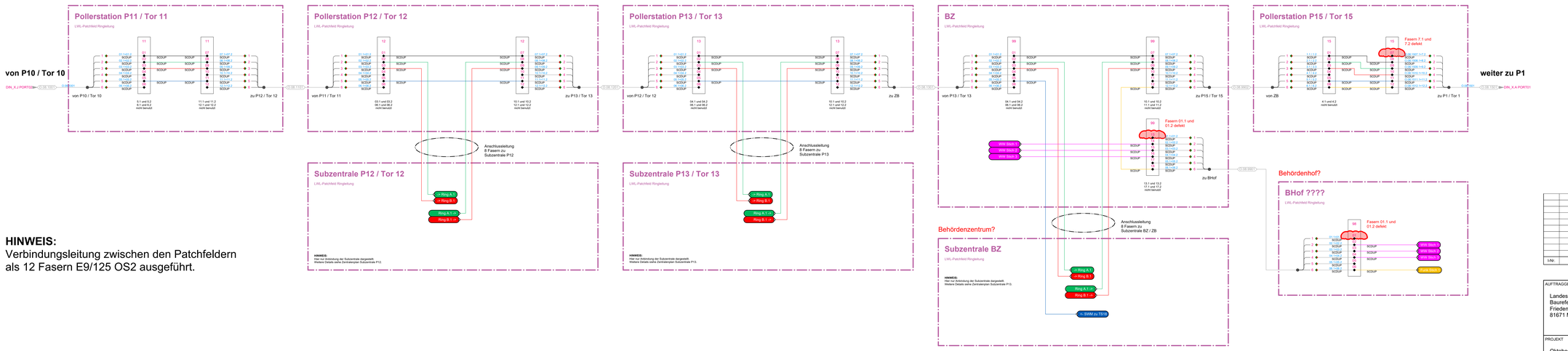

HINWEIS:
Verbindungsleitung zwischen den Patchfeldern als 12 Fasern E9/125 OS2 ausgeführt.

LEGENDE

HINWEIS:
Aufgrund rechtlicher Vorgaben zu produktneutraler Planung, werden Angaben zu Hersteller und Typ bei Geräten, Kabeln etc. nur in besonderen und vom Auftraggeber freigegebenen Fällen in der Planung dargestellt.

BESTAND		Tag
Verstärker A Hauptbeschallung	Gerätename Beschreibung	Beschreibung
Technikraum AV AV-1 HE24	Raum / Ort Rack / Schrank und HE	Technikraum AV AV-1 HE24
	LV-Position	
L-Acoustics LA4X	Hersteller Typ	L-Acoustics LA4X

Bestandsgerät (wird begutachtet)

neues Gerät (im Rahmen des Auftrags neu zu beschaffen)

Anschlüsse und Klemmen

Audio IN	Eingangsanschluss
Audio OUT	Ausgangsanschluss
Net X	Bidirektionaler Anschluss
AK09 M12 D1 / AK09 M12 D1	AA Anschlusskasten (AK), Klemmkasten (KK), etc. - Text 2stellig 999 laufende Nummer - Zahl 3stellig XXX Anschlussart (hier CAT for RJ45, EtherCon) - Text 01 laufende Anschlussnummer - Zahl 2stellig
Proc 01 D1 / Proc 01 D1	P Anschlussanzel (Eingang / Ausgang) - Kennzeichnung "P" nnn laufende Nummer 000 - 999 - Zahl 3stellig XXX Anschlussart (hier MIC für XLR3Pin) - Text 00 laufende Anschlussnummer 00 - 99 (free 01) - Zahl 2stellig
SPK 00	Audio Anschlusspanel
SPK 00	Video / Kizex Anschlusspanel
SPK 00	Daten Anschlusspanel
SPK 00	Optisches Anschlusspanel
X 00	Klemme (DIN Hutschiene)
	X Gruppe 99 Panel (01-98) 01 laufende Nummer Port / Klemme (01-9999)

Codierung Kabel und Leitungen

	Spannungsversorgung - NYM, etc.
	Audiolei tungen - PAIR für Multipair, etc.
	Audioleitungen - Lautsprecherleitungen, 100V-Technik
	Koaxiale Verbindungen - MADI, HD-SDI, WordClock, Sync, ...
	Optische Verbindungen - MADI, TOSLINK, allgemein LWL, ...
	Elektrische Verbindungen - CAT-Leitungen für Ethernet, Dante, ...
	Allgemine Verbindungen - Steuerung, Bus-Systeme, EDV, ...
P 02 5006 / AUKP	Kabel- / Leitungsnummer Stecker / Buchse auf Kabel
	Kabel über Bürstenleiste nach vorne führen
P 02 5006	Kabelnummer C Kabelart 00 Gewerk 0000 laufende Kabelnummer (>5000 - schrankinnen)

Kabelarten:
C CAT
X Koax
N Energieversorgung
F Fiber (LWL)
O LWL (optische Leiter)
H Hybridkabel
L Lautsprecherleitungen
T 100V- Bus (VOTE / ...)
S Steuerleitungen
V DVI, HDMI, DisplayPort, VGA, ...

Gewerke:
00 Intercom
01 Bühnenbeleuchtung
02 Audio
03 Video
04 Imagebeamer
05 Energieversorgung
06 Bussysteme
07 Klima / Kälte / Heizung
08 MAX / EDV
09 Bühnentechnik

Allgemeines

BEREICH
Beschreibung

Gebäude, Etage / Stockwerk, Raum, Bereich, Rack, ...

Besonderheiten Ringschema

Gegenüber der vorstehenden farbigen Kabelcodierung, wird für diese Ringdarstellung eine Spezifizierung der Leitung nach Verwendung im Projekt festgelegt.

	Patch 1.1/1.2 -> 7.1/7.2 - keine aktive Verwendung
	Evakuierungsanlage Zentralen - RING A
	Evakuierungsanlage Zentralen - RING B
	SWM Anbindung Trafostationen
	Anbindung separate Funkstationen
	LWL Ringleitung 12Fasern SingleMode (Bestandsleitung des AG)

I-Nr.	DATUM	NAME	ÄNDERUNG / KOMMENTAR

AUFTRAGGEBER
Landeshauptstadt München
Baureferat, Verwaltung und Recht
Friedenstraße 40
81671 München

PROJEKT
Oktoberfest, Theresienwiese
Planung Auf- und Abbau einer Beschallungs- und Evakuierungsanlage für das Oktoberfest

LEISTUNGSPHASE
LP6 - Vorbereitung der Vergabe

PLANNUMMER
R3_2025-007_LP6_BSB_005_0

PLANNINHALT
Blockschaltbild LWL Ringleitung

	FZ	TR
	18.12.25	18.12.25
GEZEICHNET	DATUM	GEPRÜFT	DATUM

PROJEKTNUMMER	STATUS	PLANINDEX	MASSSTAB	BLATTGRÖSSE
2025-007	---		1:1	DIN A0

DATEINAME R3_2025-007_LP5_Planung_20251126.vwxp

5 / 53

Diese Planunlagen dürfen nur projektbezogen und für den vorgesehenen Zweck verwendet und vervielfältigt werden. Eine anderweitige Weitergabe und Vervielfältigung dieser Unterlagen sowie Verwendung oder Mitteilung ihres Inhalts ist nicht gestattet, soweit nicht ausdrücklich zugestanden. Zuwiderhandlung verpflichtet zu Schadensersatz. Alle Rechte vorbehalten.